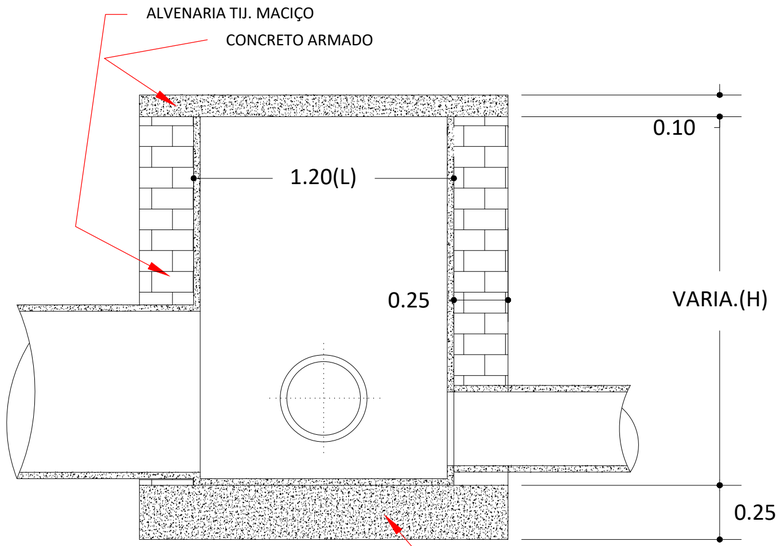

CORTE BB
ESC.: 1:20

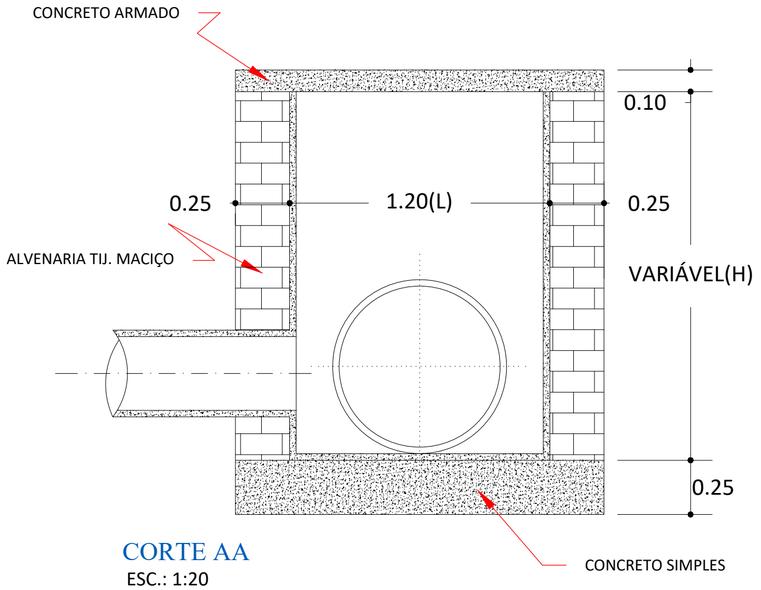

CORTE AA
ESC.: 1:20

NOTAS
PARA CAIXA DE LIGAÇÃO ONDE CHEGAM TUBOS COM Ø ATÉ 0,80m.
L=1,20
C=1,20
PARA CAIXA DE LIGAÇÃO ONDE CHEGAM TUBOS C/ Ø ATÉ 1,00m e 1,20m.
L=1,70
C=1,70
PARA CX. LIGAÇÃO ONDE CHEGAM TUBOS C/ Ø ATÉ 1,50m.
L=2,00
C=2,00

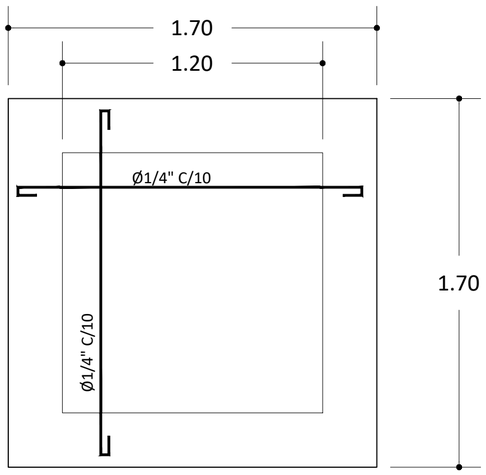

LAJE CONCRETO ARMADO
ESC.: 1:20

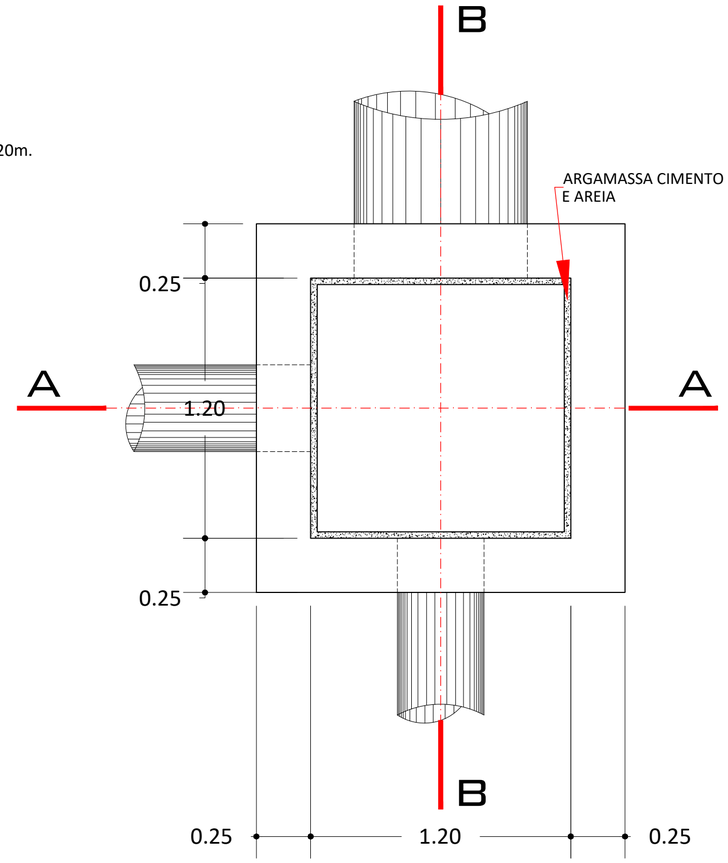

PL. BAIXA (CX. DE LIGAÇÃO)
ESC.: 1:20

ASSOCIAÇÃO DOS MUNICÍPIOS DO ENTRE RIOS - SC
BOM JESUS DO OESTE-CAIBI-CAMPO ERÊ-CUNHA PORÃ-CUNHATAÍ-FLOR DO SERTÃO
IRACEMINHA-MARAVILHA-MODELO-PALMITOS-RIQUEZA-ROMELÂNDIA-SALTINHO
SANTA TEREZINHA DO PROGRESSO-SÃO MIGUEL DA BOA VISTA-SAUDADES-TIGRINHOS

AMERIOS

ENDEREÇO:
Av. Euclides da Cunha, 160 - Cx. P. 47 - Centro
89.874-000 - MARAVILHA - Santa Catarina
Fone/Fax: (0**49)3664-0282 e-mail:engenharia@amerios.org.br
CNPJ 00.961.206/0001-88

MUNICÍPIO DE
CUNHATAÍ - SC

OBRA:
PROJETO DE PAVIMENTAÇÃO
RUA SELVINO DIEL
RUA FELIPPE DIEL
RUA FLORESTAL
RUA EMÍLIA MORAES KLAUCK

RESPONSÁVEL TÉCNICO:
ENGENHEIRO CIVIL
CREA/SC: 063.732-0
ARLEI TODESCATO

ASS. RESP. TÉCNICO:
ARLEI TODESCATO:83313834949
Assinado de forma digital por ARLEI TODESCATO:83313834949
Dados: 2025.05.13 09:08:54 -03'00'

ESPECIFICAÇÕES:
DETALHAMENTO DE CAIXA DE LIGAÇÃO

TOPÓGRAFO:
MATEUS TURATTI
ENGENHEIRO FLORESTAL
CREA/SC: 111.227-5 Geomensor Incra FXQ
GeoTerra Topografia

PROPRIETÁRIO:
MUNICÍPIO DE CUNHATAÍ - SC

ASS. PREFEITO:
DIRCEU HOSS:52607852900
Assinado de forma digital por DIRCEU HOSS:52607852900
Dados: 2026.02.02 09:19:29 -03'00'
MUNICÍPIO DE CUNHATAÍ
CNPJ: 01.612.116/0001-44

LOCAL:
PERÍMETRO URBANO

DESENHO:
CAMILA BURIN

Nº DESENHO:
D3/2025/CUNHATAÍ/MAIO/LOTEAMENTO ERNESTO DIEL

DATA:
MAIO/2025

ESCALA:
INDICADA

FOLHA:
06